Boiler Elektro

PL **Instrukcja montażu** Strona 2

truma

Spis treści

Stosowane symbole 2
Model 2

Instrukcja montażu

Wybór miejsca i montaż 2
Przyłącze wody 3
Montaż zaworu bezpieczeństwa/spustowego 3
Układanie przewodów wody 3
Montaż panelu obsługi 4
Kontrola działania 4
Informacje ostrzegawcze 4

Stosowane symbole

Montażu i naprawy urządzenia wolno dokonywać wyłącznie fachowcom.

Symbol wskazuje na możliwe zagrożenia.

Wskazówka z informacjami i radami.

Model

Boiler Elektro (bojler elektryczny) (BE 14)

Instrukcja montażu

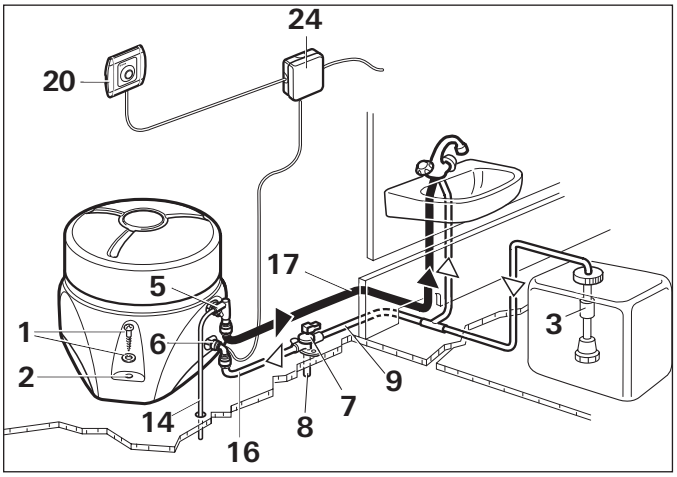

Rys. A

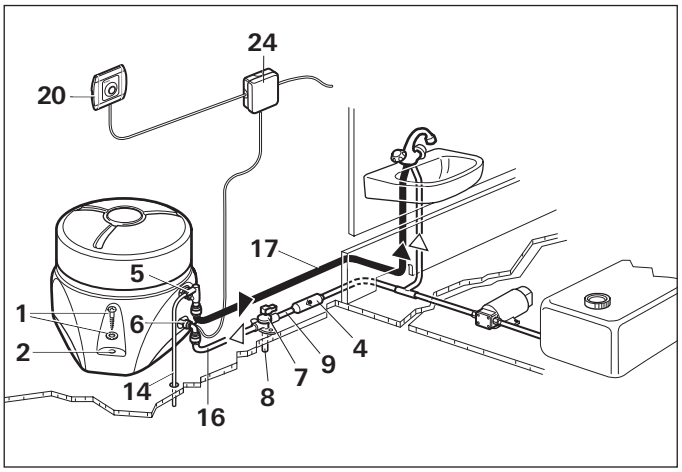

Rys. B

Montażu i naprawy urządzenia wolno dokonywać wyłącznie fachowcom. Przed rozpoczęciem prac uważnie przeczytać instrukcję montażu i stosować się do jej treści!

Rok pierwszego uruchomienia należy zaznaczyć na tabliczce znamionowej.

Wybór miejsca i montaż

Tak wybrać miejsce montażu (nie w komorze montażowej za ogrzewaniem), aby przewody ciepłej wody mogły być jak najkrótsze. Bojler musi być łatwo dostępny do wykonywania prac serwisowych oraz zapewniać możliwość łatwego montażu i demontażu.

Przykręcić bojler dołączonymi śrubami B 5,5 x 70 z podkładkami (1) do odpowiedniego podłoża (płyta sklejkowa, laminowane listwy drewniane lub podłoga metalowa) w podłodze pojazdu. Do wzmocnienia płaszcza izolacyjnego konieczne jest zawsze używanie zamontowanych fabrycznie tulejek wspornikowych (2).

Przyłącze wody

Do używania bojlera można stosować wszystkie pompy ciśnieniowe i nurnikowe do 2,8 bar. Można także stosować wszystkie armatury mieszające z łącznikiem elektrycznym i bez łącznika.

Rys. A
Przy używaniu pomp nurnikowych należy podłączyć zawór zwrotny (3 – nie objęty zakresem dostawy) pomiędzy pompą a pierwszym rozgałęzieniem (strzałka wskazuje w kierunku przepływu).

Rys. B
Przy używaniu pomp ciśnieniowych z większą histerezą przełączania możliwy jest przepływ wsteczny gorącej wody przez zawór zimnej wody. Jako blokadę przepływu wstecznego zalecamy montaż zaworu zwrotnego (4 – nie objęty zakresem dostawy) pomiędzy zaworem czerpalnym wody a zaworem spustowym.

Do podłączania bojlera i zaworu bezpieczeństwa/spustowego należy używać węży odpornych na ciśnienie (do 3,5 bar) i gorącą wodę o średnicy wewnętrznej 10 mm.

Przy układaniu stałych połączeń rurowych (np. systemu John Guest) jako wyposażenie dodatkowe firma Truma oferuje przyłącza wody (5 + 6), zawór bezpieczeństwa/spustowy (7) oraz zawór zwrotny (3 + 4) z przyłączem wewnętrznym Ø 12 mm.

Przy podłączaniu do centralnego zasilania wodą (przyłącze polowe lub miejskie) lub w przypadku pomp o większej wydajności należy użyć reduktora ciśnienia, zapobiegającego przekroczeniu ciśnienia 2,8 bar w bojlerze.

⚠ Węże wody układać możliwie krótko i bez załamań. Wszystkie połączenia węży muszą być zabezpieczone za pomocą opasek zaciskowych (także przewody zimnej wody)! Przez nagrzewanie wody i spowodowane tym jej rozszerzanie do momentu zadziałania zaworu bezpieczeństwa mogą wystąpić ciśnienia do 4,5 bar (możliwe także w przypadku pomp nurnikowych). Przewody użyte do podłączania do bojlera i zaworu bezpieczeństwa/spustowego muszą być dopuszczone do stosowania z wodą pitną, odporne na ciśnienie (do 4,5 bar) i na gorącą wodę do +80 °C.

ℹ Do mocowania węży do ścianek lub podłogi zalecamy zatrzaskowe opaski wężowe (nr art. 40712-01). Jeżeli pojazd jest wyposażony w ogrzewanie gazowe można ułożyć te węże za pomocą opasek wężowych wzdłuż rur ciepłegopowietrza, chroniąc je w ten sposób przed zamarzaniem.

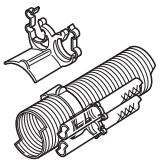

Rys. 1

⚠ Aby zagwarantować całkowite opróżnianie zawartości wody z bojlera, należy zawsze używać przyłącza kątowego z zaworem napowietrzającym (5) na przyłączu ciepłej wody!

⚠ Wszystkie węże wody układać opadająco do zaworu bezpieczeństwa/spustowego! Roszczenia gwarancyjne nie obejmują szkód spowodowanych mrozem!

Montaż zaworu bezpieczeństwa/spustowego

Rys. A + B
Zamontować zawór bezpieczeństwa/spustowy (7) w dobrze dostępnym miejscu w pobliżu bojlera. Wywiercić otwór Ø 18 mm i przełożyć króciec opróżniający z wężem (8). Zamocować zawór bezpieczeństwa/spustowy 2 śrubami. Wyprowadzić odwodnienie bezpośrednio na zewnątrz w miejscu chronionym przed rozpryskami wody (ew. zamocować zabezpieczenie przed rozpryskami).

Układanie przewodów wody

1. Rys. A + B
Podłączyć dopływ zimnej wody (9) do zaworu bezpieczeństwa/spustowego (7). Kierunek przepływu nie ma znaczenia.

2. Wetknąć do oporu przyłącze kątowe (5) ze zintegrowanym zaworem napowietrzającym (15) na rurkę przyłączeniową ciepłej wody (górną rurkę). Przez pociągnięcie sprawdzić, czy przyłącze kątowe jest dobrze wetknięte.

Wetknąć do oporu przyłącze kątowe bez zaworu napowietrzającego (6) na rurkę przyłączeniową zimnej wody (dolną rurkę). Przez pociągnięcie sprawdzić, czy przyłącze kątowe jest dobrze wetknięte.

Nasunąć wąż wentylacyjny zewnętrzny Ø 11 mm (14) na końcówkę węża zaworu napowietrzającego (15) i wyprowadzić na zewnątrz. Zachować minimalny promień zaginania, równy 40 mm.

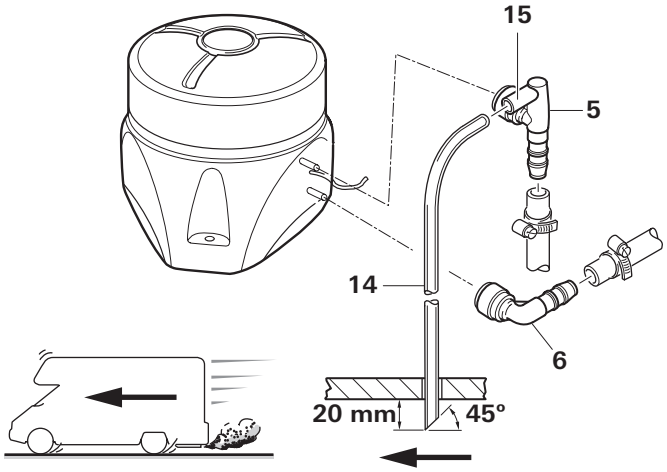

Rys. 2 Elastyczne ułożenie węży

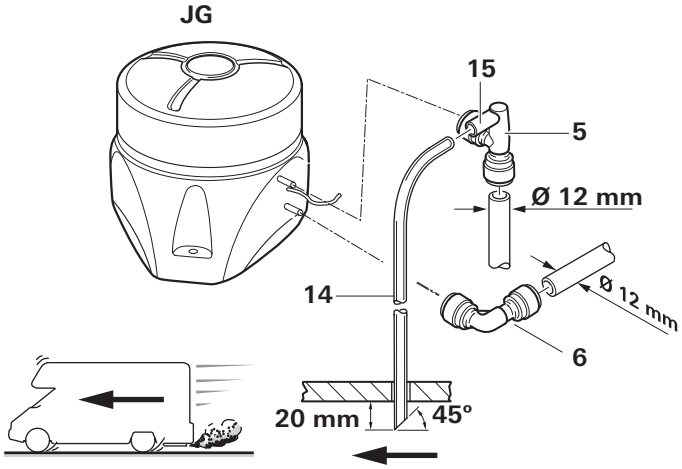

Rys. 3 Stałe ułożenie węży (np. system John Guest)

Odciąć wąż wentylacyjny na ok. 20 mm pod podłogą pojazdu pod kątem 45° do kierunku jazdy.

3. Rys. A + B
Wykonać połączenie wężem (16) dopływu zimnej wody pomiędzy zaworem bezpieczeństwa/spustowym (7) i przyłączem kątowym (6 – dolna rurka) bojlera.

4. Ułożyć przewód ciepłej wody (17) od przyłącza kątowego ze zintegrowanym zaworem napowietrzającym (5 – górna rurka) do odbiorników ciepłej wody.

Montaż panelu obsługi

W przypadku używania paneli obsługi dopasowanych do pojazdu lub specyficznych dla danego producenta należy wykonać przyłącze elektryczne zgodnie z opisem interfejsów Truma.

Każda zmiana przynależnych części Truma powoduje wygaśnięcie gwarancji oraz wykluczenia roszczeń z tytułu odpowiedzialności. Montujący (producent) odpowiada za sporządzenie i wydanie instrukcja obsługi dla użytkownika oraz za naniesienie odpowiednich symboli na panel obsługi.

Przy wybieraniu miejsca należy zwrócić uwagę na to, aby panel obsługi (20) nie był narażony na bezpośrednie promieniowanie ciepła. Długość kabla przyłączeniowego 2,5 m.

Jeżeli montaż podtynkowy panelu obsługi nie jest możliwy, firma Truma oferuje na życzenie ramkę montażową (18 – nr art. 40000-52600) jako wyposażenie.

Wywiercić otwór o średnicy 55 mm. Przełożyć kabel (19) do tyłu i zamocować panel obsługi (20) 4 śrubami (21). Następnie założyć ramkę maskownicy (22) i ułożyć kabel (19) do bojlera.

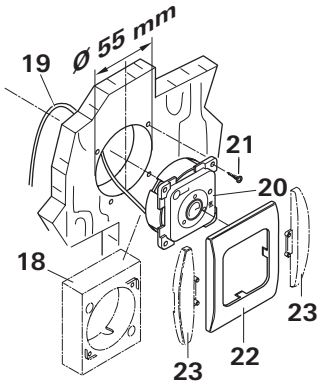

Rys. 4

Do ozdobnego wykończenia ramek maskujących (22) firma Truma dostarcza jako akcesoria elementy boczne (23). Więcej informacji udzieli właściwy sprzedawca.

Przyłącze elektryczne 230 V

Podłączenie elektryczne wolno wykonywać tylko fachowcom (w Niemczech np. według VDE 0100, część 721 lub IEC 60364-7-721).

Przyłącze do sieci jest wykonywane kablem 3 x 1,5 mm² (np. przewodem w płaszczu H05VV-F) do puszki rozgałęźnej (rys. A + B: 24 – nie objętej zakresem dostawy). Używanie kabla przyłączeniowego z wtykiem sieciowym jest niedopuszczalne.

Uważać na staranne podłączenie i przestrzegać kolorów żył!

Do prac konserwacyjnych i napraw użytkownik musi przewidzieć rozłącznik do odłączenia wszystkich biegunów od sieci z odstępem minimalnym pomiędzy stykami 3,5 mm.

Rys. A + B
Zamocować puszkę rozgałęźną (24) w pobliżu urządzenia – na podłodze pojazdu lub na ścianie (długość kabla 110 cm).

Podłączyć kabel panelu obsługi, przewód zasilający 230 V oraz przewód grzałki zgodnie z ze schematem połączeń.

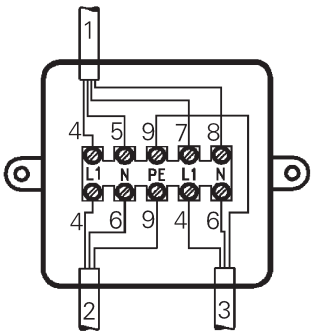

Rys. 5

1 = kabel panelu obsługi
2 = przewód zasilający 3 x 1,5 mm²
3 = kabel grzałki prętowy
4 = brązowy
5 = zielony
6 = niebieski
7 = żółty
8 = biały
9 = żółty/zielony

Wszystkie kable muszą być zabezpieczone obejmami.

Kontrola działania

Po zamontowaniu należy sprawdzić szczelność przyłączy wody oraz wszystkie funkcje zgodnie z instrukcją obsługi.

Na zakończenie należy zagwarantować, że przy opróżnianiu spływa cała zawartość wody (14 l).

Roszczenia gwarancyjne nie obejmują szkód spowodowanych mrozem.

Informacje ostrzegawcze

Dołączone do urządzenia żółte naklejki z informacjami ostrzegawczymi muszą być umieszczone przez montera lub właściciela pojazdu w miejscu dobrze widocznym dla każdego użytkownika w pojeździe (np. na drzwiach szafy z odzieżą)! W razie braku naklejek można je zamówić w firmie Truma.

CE

Zmiany techniczne zastrzeżone.

PL

W razie wystąpienia zakłóceń skontaktować się z centrum serwisowym Truma lub z jednym z naszych autoryzowanych partnerów serwisowych (patrz www.truma.com).

Dla przyspieszenia obsługi prosimy przygotować typ i numer seryjny urządzenia (patrz tabliczka znamionowa).

Wogis Sp. z o.o.
ul. Makuszyńskiego 4 Tel. +48 (0)12 641 02 41
31-752 Kraków Faks. +48 (0)12 641 91 33

70020-63900 · 02 · 01/2015 · ©

Truma Gerätetechnik GmbH & Co. KG
Wernher-von-Braun-Straße 12
85640 Putzbrunn
Deutschland

Service

Telefon +49 (0)89 4617-2020 service@truma.com
Telefax +49 (0)89 4617-2159 www.truma.com